PLATEA DI FONDAZIONE - carpenterie

Armatura diffusa inf e sup
rete e.s. Ø10/20x20
NB: sovrapporre i fogli di rete per almento 2 maglie

NB: predisporre le forometrie per ventilazione vespaio come da elaborati edili e impiantistici

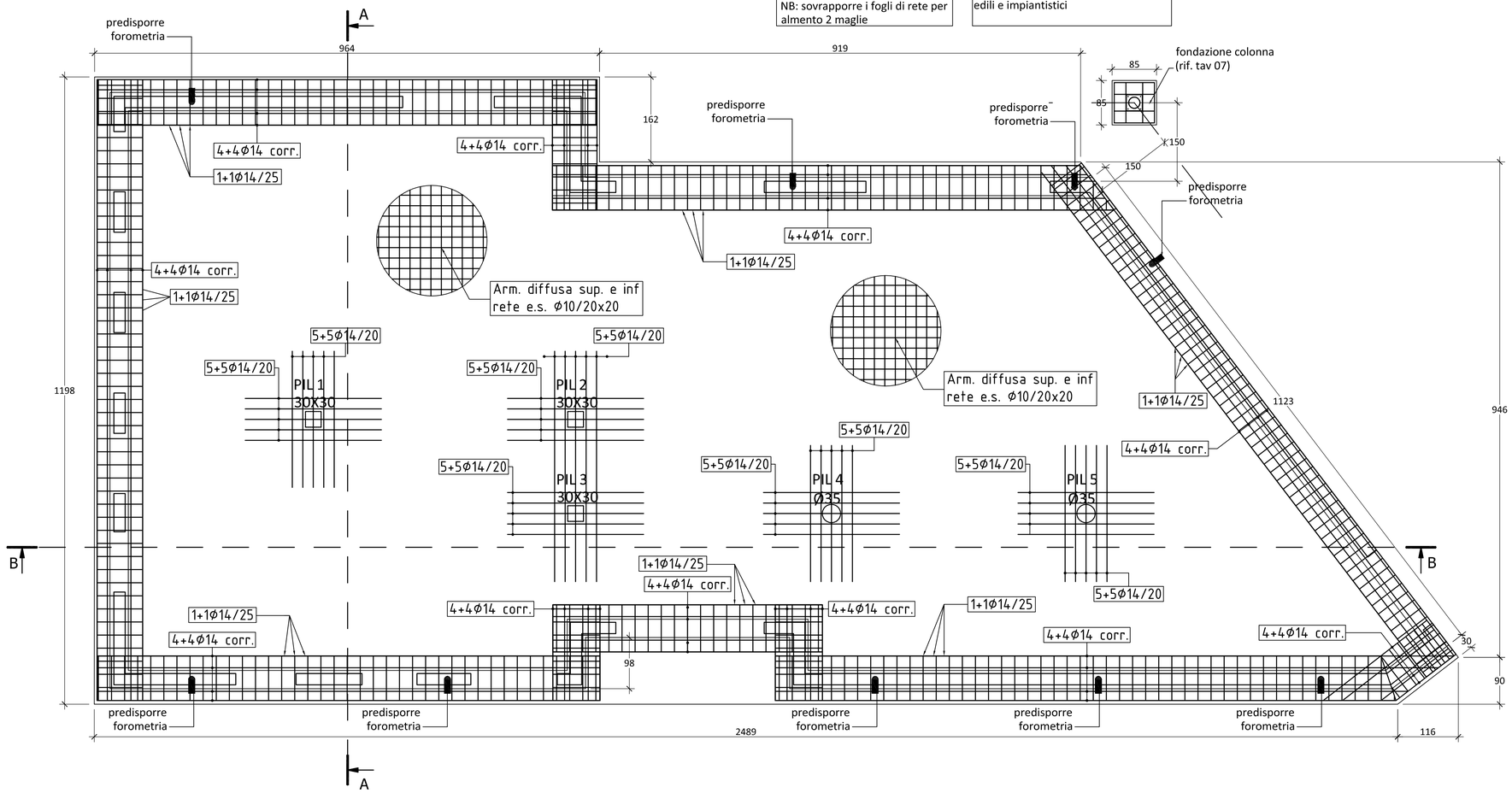

SEZIONE A-A - 1:50

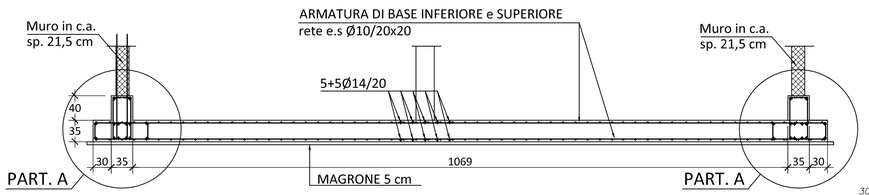

Assonometria cavalletti distanziatori Ø 12
a=24 cm, b=18cm, h=25 cm
1/100 dir.1, 1/100 dir.2

PART. A - 1:20

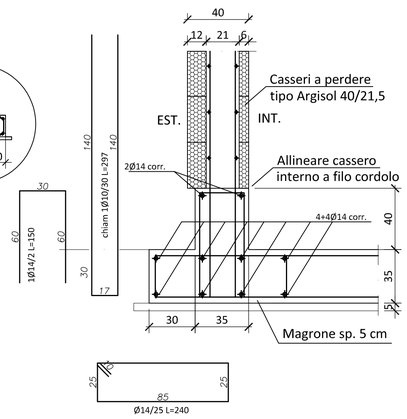

PART. B - 1:20

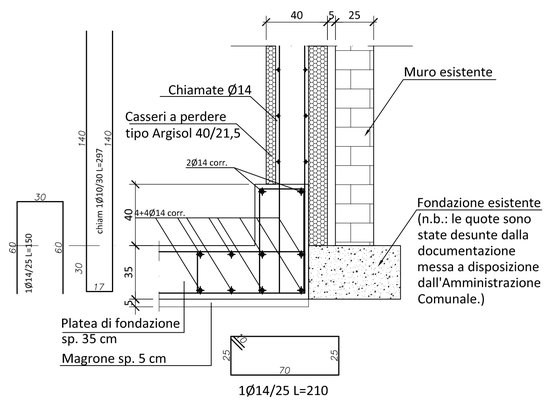

SEZIONE B-B - 1:50

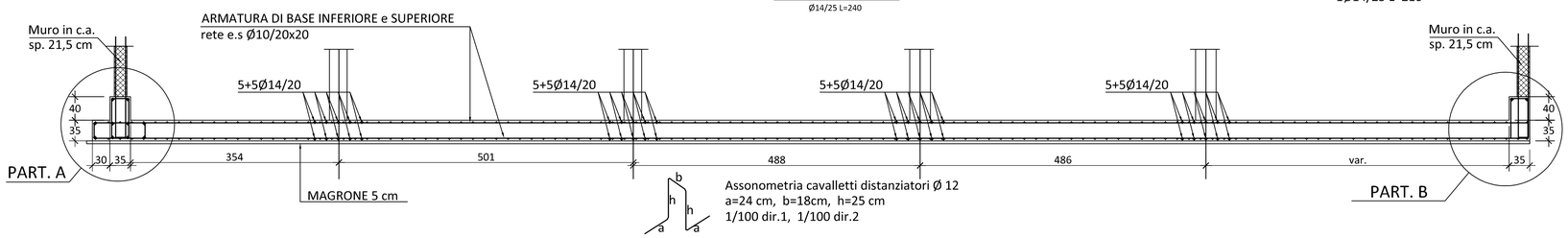

Assonometria cavalletti distanziatori Ø 12
a=24 cm, b=18cm, h=25 cm
1/100 dir.1, 1/100 dir.2

CARATTERISTICHE DEI MATERIALI

STRUTTURE	CALCESTRUZZO					ACCIAIO PER C.A.
	CLASSE	CLASSE DI ESPOSIZIONE	CLASSE DI CONSISTENZA	A/C max	DIAMETRO MAX INERTI	TIPOLOGIA -
MAGRONE	C16/20					
STRUTTURE DI FONDAZIONE	C25/30	XC2	S4	0,6	32 mm	B450C
STRUTTURE IN ELEVAZ.: PILASTRI, TRAVI E SOLAI	C25/30	XC1	S4	0,6	15 mm	B450C
STRUTTURE IN ELEVAZ.: MURATURA IN C.A CON BLOCCHI CASSERO A PERDERE	C25/30	XC1	S4	0,6	15 mm	B450C
	Blocchi TIPO Bioisotherm ARGISOL 40/21,5		ARMATURA BASE	ORIZZ.: 1+1Ø10/30 VERT.: 1+1Ø10/30		B450C

PRESCRIZIONI (SALVO DIVERSA INDICAZIONE)

COPRIFERRO MINIMO FONDAZIONI:	4 cm	SOVRAPPOSIZIONE MINIMA BARRE:	40 diam.
COPRIFERRO MINIMO STR. ELEVAZIONE:	3 cm	SOVRAPPOSIZIONE MINIMA RETI E.S.	2 maglie

ACCIAIO DA CARPENTERIA conforme DM 17/01/2018 E UNI EN 10025-2	CLASSE	fyk	ftk	Saldature: secondo NTC 2018 con procedimento codificato secondo la norma UNI EN ISO 4063:2001 e comunque nel rispetto di quanto prescritto nel § 11.3.4.5.
	S235	2350	3600	

NOTE

Confrontare i disegni strutturali con quelli architettonici e verificare le misure sul posto. In caso di discrepanze avvisale la D.LL
Le quote plano-altimetriche devono essere verificate in fase di esecuzione con la D.L. Architettonica e strutturale.
Verificare con le tavole impiantistiche la corretta posizione delle forometrie
Prima di ogni getto avvisare con adeguato preavviso la D.L. strutturale
E' vietata qualsiasi aggiunta di acqua in cantiere all fornitura di calcestruzzo.
Ogni variazione di forme o materiali deve essere preventivamente concordata ed autorizzata dalla D.LL.

ACCETTAZIONE MATERIALI

Sono richiesti per le prove regolamentari:
N° 3 prelievi (pari a n° 2 provini) per controllo di accettazione di tipo A ai sensi del par. 11.2.5.1 delle NTC 2018.
N° 3 campioni ogni 30 t di acciaio impiegato della stessa classe proveniente dallo stesso stabilimento o Centro di trasformazione, anche se con forniture successive, ai sensi del par. 11.3.2.12 delle NTC 2018.
I contenitori per i prelievi devono essere presenti in cantiere al momento del getto.

TIMBRI E FIRME

Finanziato dall'Unione europea
NextGenerationEU

Comune di Vezzano sul Crostolo
Provincia di Reggio Emilia

NUOVA COSTRUZIONE MENSA SCOLASTICA A VEZZANO SUL CROSTOLO
Piazza della Vittoria n. 9
PROGETTO DEFINITIVO ESECUTIVO
CUP: E95E22000020006
Finanziamento: PNRR M4C1I1.2 - Missione 4 - Istruzione e Ricerca - Componente 1 - Potenziamento dell'offerta dei servizi di istruzione: dagli asili nido alle università - Investimento 1.2: "Piano di estensione del tempo pieno e mense", finanziato dall'Unione europea - Next Generation EU

COMMITTENTE
Comune di Vezzano sul Crostolo
Piazza della libertà 1 -
42030 Vezzano sul Crostolo (RE)

RUP
Ing. Iunior Simone Morani

ORDINE DEGLI INGEGNERI DELLA PROVINCIA DI CREMONA
DOTT. ING. Paolo Venturini
Area Inf. 2022
Settore Civile
Sez. A - a.a.
N° 1222
Regione Lombardia

PROGETTISTA
Planeo srl
Viale Mazzini 59,
25080, Mazzano (BS)

Via Galileo Galilei n.5
20124 Milano
planeo srl P.I. e C.F. 09428440961

DIRETTORE DEI LAVORI
Ing. Paolo Venturini
Via Mantova 43
26100, Cremona (CR)

ORDINE DEGLI INGEGNERI DELLA PROVINCIA DI BRESCIA
Dott. Ingegnere Francesca RAVELLI
SEZIONE A - sett. A | n. 2062

FASE PROGETTUALE
PROGETTO DEFINITIVO-ESECUTIVO

AREA PROGETTUALE ***STRUTTURALE***

ELABORATO: CARPENTERIE PLATEA DI FONDAZIONE

SCALA: **1:50 - 1:20**

REV	DATA	MODIFICHE
0	DATA **Novembre 2022**	
1	18-3-2024	aggiunta colonna tettoia
2		
3		
4		

ELABORATO N. **S02**

QUESTO DISEGNO NON PUO' ESSERE RIPRODOTTO, NE' AUTORIZZATO ALTROVE, NE' CEDUTO A TERZI IN TUTTO OD IN PARTE SENZA IL CONSENSO SCRITTO DELL'AUTORE